The classic

– in a new light

Revolutionär:

Energie fließt durch die tragende Struktur an jeden beliebigen Ort in Ihrem Möbel.

Kabellos, dimmbar, energieeffizient, modular.

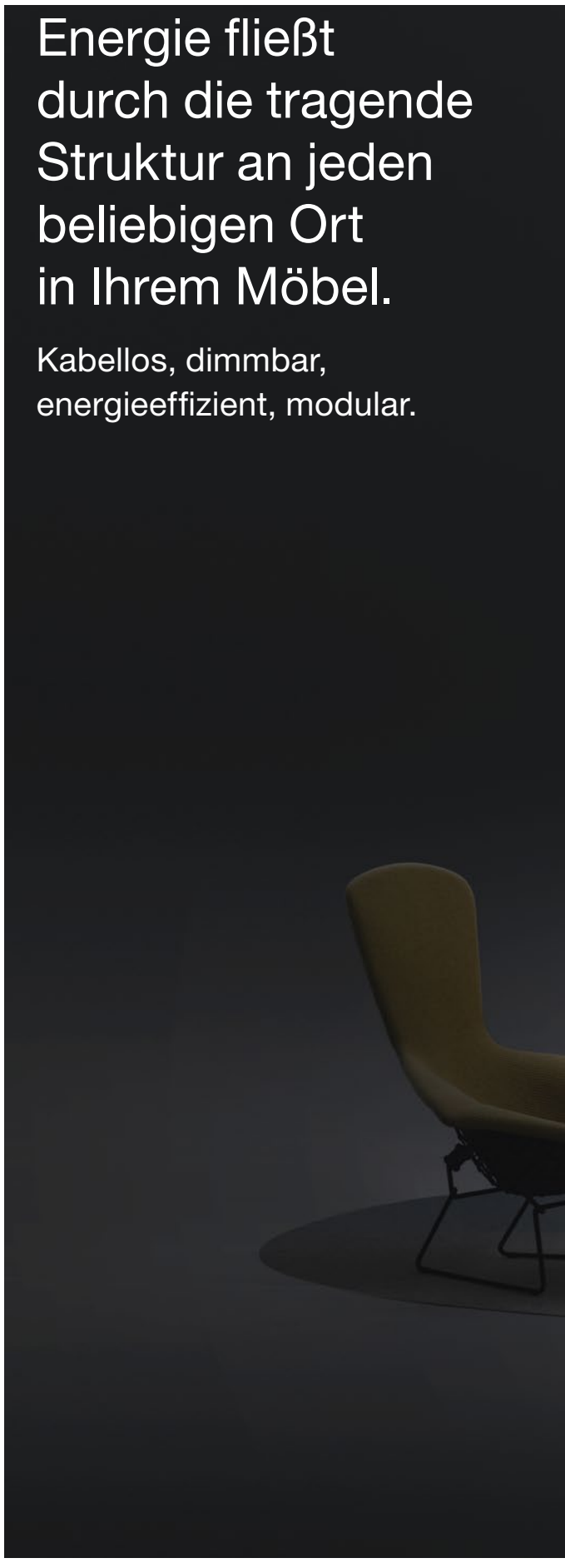

Licht ist mehr als schöner Schein.
Es erhellt, spendet Wärme, beeinflusst unsere Wahrnehmung. Es verändert darüber hinaus die Dinge selbst.

Licht und Energie sind jetzt integraler Bestandteil und neues Kreativpotenzial des USM Möbelbausystems Haller.
Rücken Sie die Dinge, die Sie lieben, in ein neues Licht!

Inspiration durch Licht –
sehen Sie sich den Film an:
www.usm.com

Neu und revolutionär ist die Stromführung – tatsächlich gibt es keine Kabel. Dank der Weiterentwicklung von Kugel, Connector und Rohr ist der Stromfluss in der Möbelstruktur integriert. Die Leucht- und USB-Einsätze, welche bündig zum Rohr eingeklinkt werden, sind im ausgeschalteten Zustand praktisch unsichtbar.

Verblüffend ist die Vielfalt der Einsatzmöglichkeiten: von der gezielten Ausleuchtung des Möbels über die Beleuchtung des Raumes bis hin zum praktischen USB Charger für mobile Geräte.

Die innovativen e-Elemente stellen den Klassiker in ein neues, aufregendes Licht. Seien Sie kreativ!

Licht

erzeugt Atmosphäre

Besonders auf strukturierten Flächen schaffen nach hinten gerichtete Leuchten einzigartige Stimmungen – ihre Reflexion taucht Lieblingsstücke in sanftes Licht. Kaum wahrnehmbar in der Optik, aber unverzichtbar in der Funktion: Einfach einklinkbare USB Charger machen den Designklassiker zur Ladestation für mobile Geräte.

macht Verborgenes sichtbar

USM Haller in seiner reinsten Form, ausgestattet nur mit Glastablaren und -türen. Nach hinten gerichtete Leuchten setzen das Umfeld in Szene – raffiniert platziertes Objektlicht setzt punktuell Akzente. Von der hochwertigen Sammlung im Museum oder zu Hause bis zur urbanen Trendbar – die integrale Beleuchtung verleiht vermeintlich Bekanntem eine ungeahnte Poesie.

Licht

inszeniert Schönheit

Eleganter Leuchtkörper und zeitloser Stauraum – das integrale Licht verbindet Schönheit und Nutzen in Perfektion. Sensorgesteuerte Leuchten in Schubladen und Fächern schalten beim Öffnen automatisch ein.

Licht

rückt Dinge in den Fokus

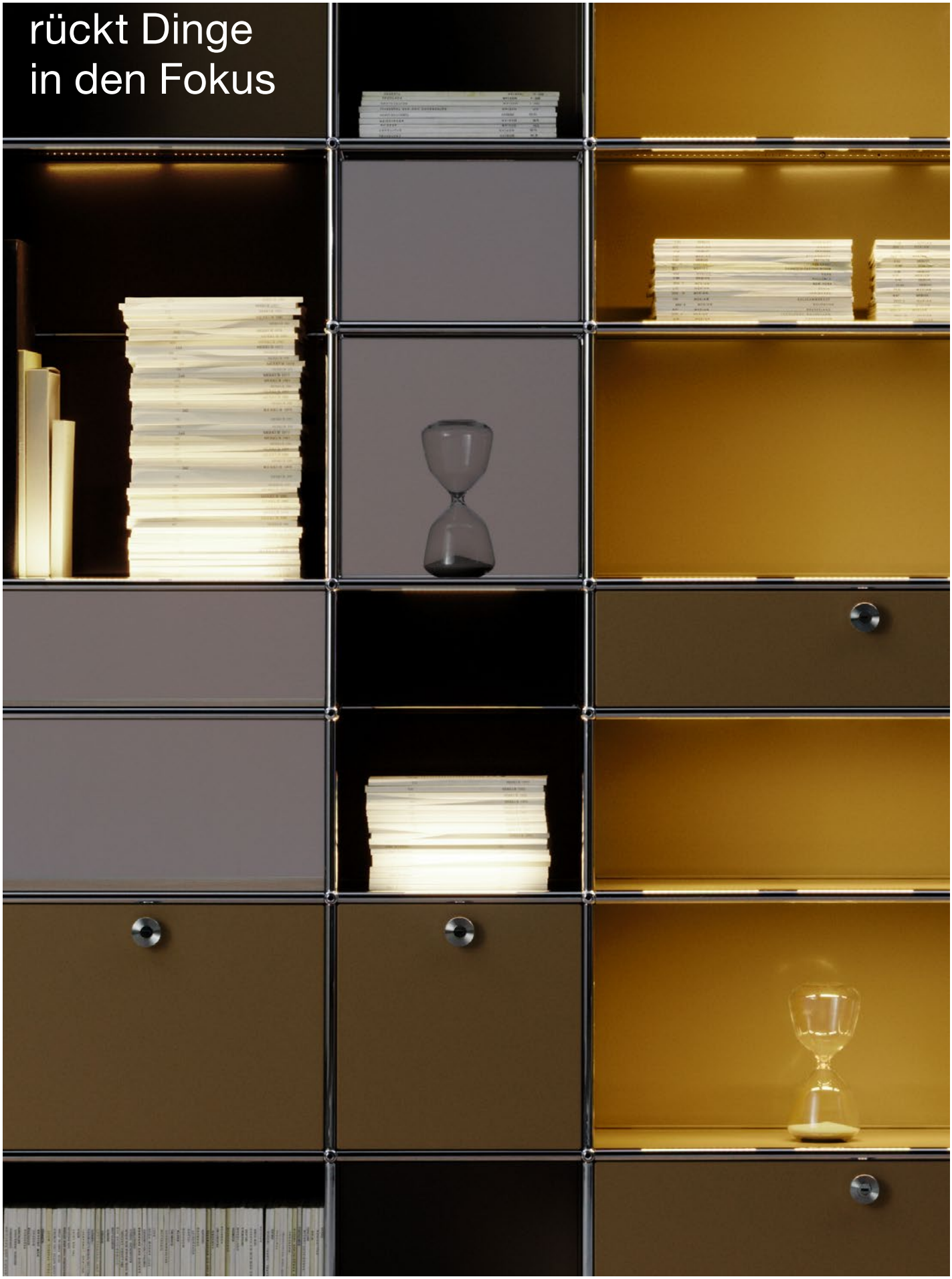

Mehrere voneinander unabhängig steuerbare Stromkreise eröffnen uneingeschränkte Möglichkeiten in der Gestaltung mit Licht: sanft gedimmt im Kontrast mit voller Lichtleistung.

Licht

strukturiert und ordnet

So individuell wie Ihre Garderobe sind die Gestaltungsmöglichkeiten mit USM Haller und seinen modularen Licht-Bausteinen. Ob für die Ausstattung begehbarer Kleiderschränke, als Einzelstück im Schlafzimmer oder im Shop: USM macht von allen Seiten eine gute Figur beim Ordnen, Verstauen und Präsentieren. Maßgeschneidert nach Ihren ganz persönlichen Bedürfnissen.

Licht

weckt Wünsche

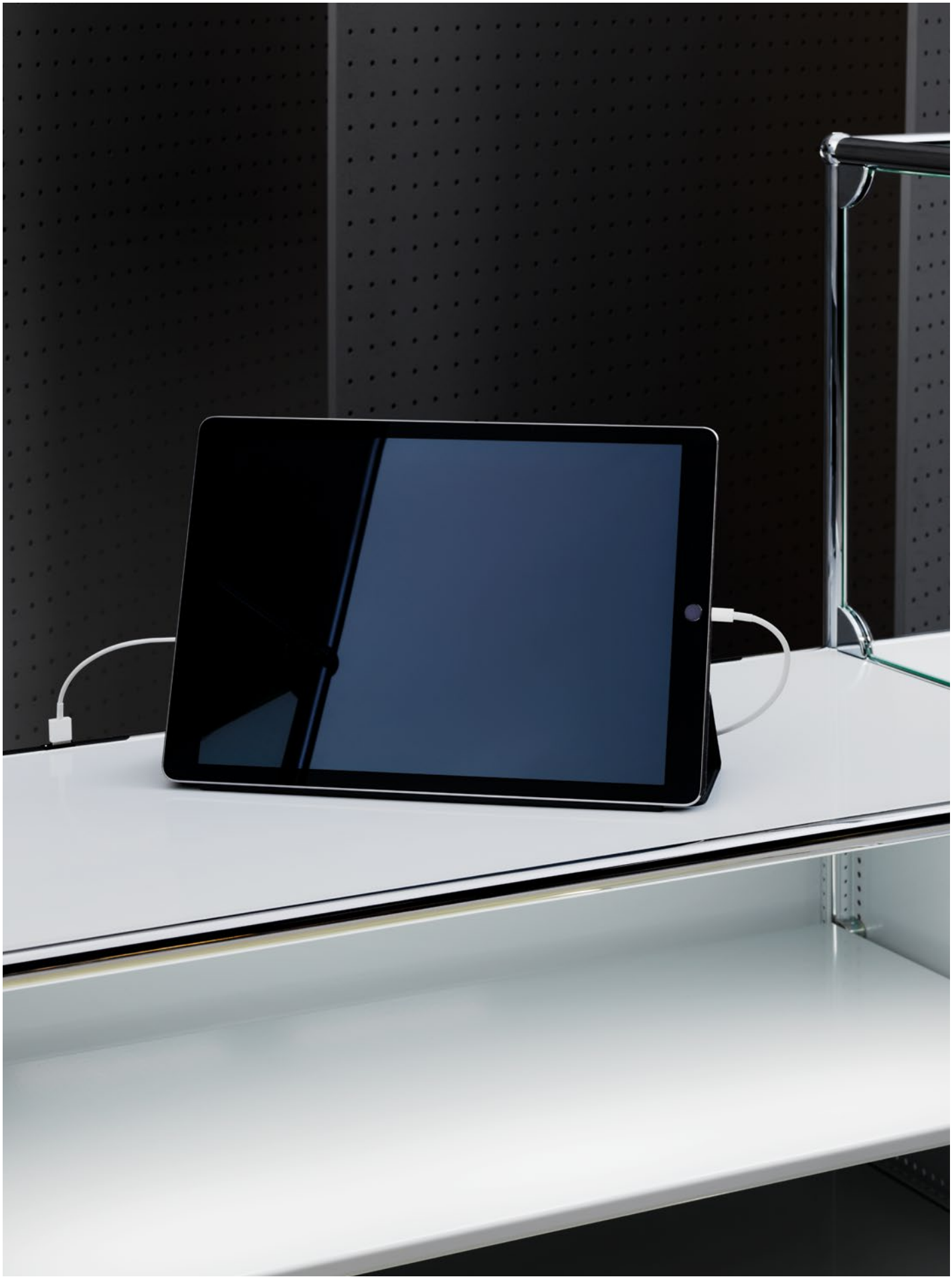

Die begehrenswerte Schönheit der Dinge tritt nur im richtigen Licht zutage. In Vitrinen, Auszügen, auf Schrägtablaren – Licht setzt Glanzpunkte im Showroom, im Museum, im Concept Store; überall dort, wo gleichzeitig Stauraum und maximale Produktinszenierung gefordert sind.

beflügeln die Kreativität

Für einen wahren Energieschub im Home Office sorgt die goldgelbe Arbeits- und Ladestation. In die Rohre eingelassene, kaum sichtbare Leuchten tauchen den Alltag in warmes Licht. USB Charger versorgen alle mobilen Geräte rund um die Uhr mit Energie. Jederzeit sind Leuchten sowie USB Charger ausklink- und versetzbar. Das Innenleben wird gleichmäßig ausgeleuchtet, sobald Sie Schubladen und Klapptüren öffnen.

Licht

weist den Weg und heißt willkommen

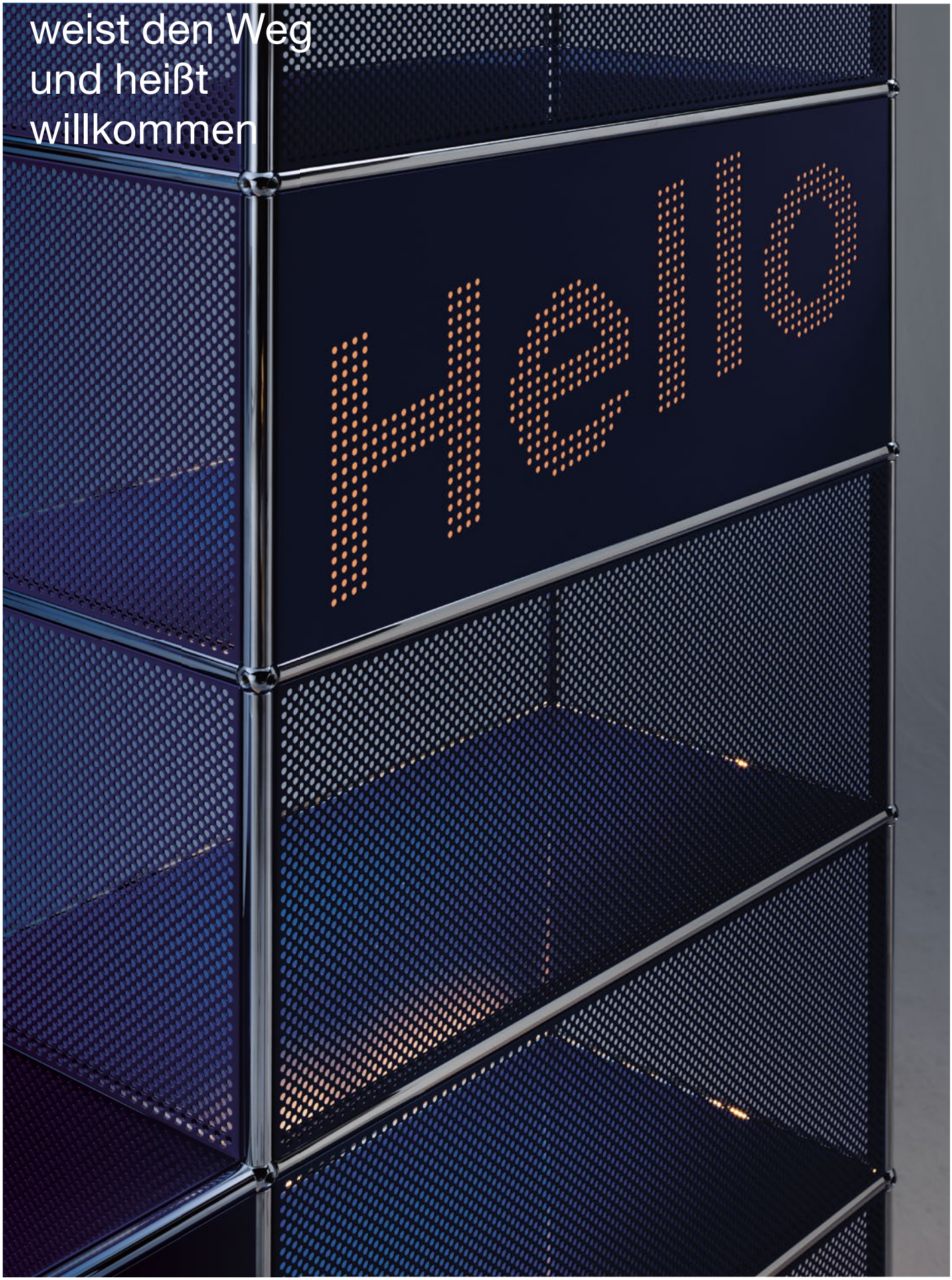

Raumzeichen, Anlaufstelle, Ort des persönlichen Kontakts – Licht macht bemerkbar und verleiht Ihren Botschaften durch perforierte Tablare Ausdruck. Hinter einer repräsentativen Empfangstheke verbirgt sich ein großzügiger Arbeits- und Stauraum. Das integrale Licht ist der kreative Ausgangspunkt für neue Konzepte der Wegführung und Inszenierung.

Licht und Energie

bei Tag und bei Nacht

Oben – warmweiß 2700 Kelvin
Mitte – kaltweiß 5700 Kelvin
Unten – unbeleuchtet

Produktdetails

Das komplett oder nur teilweise mit e-Kugeln und e-Rohren ausgestattete Möbel wird an die Stromquelle angeschlossen. Die Struktur selbst leitet mithilfe der e-Kugeln, e-Connectoren und e-Rohre den Strom (Niedervolt) im Möbel an die gewünschte Stelle. USB Charger oder Lichtquellen können in vordefinierte Aussparungen am gewünschten Ort eingeklinkt werden. Für die Abdeckung der Aussparungen ohne Licht- oder USB-Anschluss stehen auch Blindelemente zur Verfügung. An einer beliebigen Stelle in Bodennähe erfolgt die Einspeisung des Stroms. Dabei wird das Einspeisekabel an eine Haller e-Kugel angehängt und anschließend das Netzteil so unter das Möbel geschoben, dass nur der Bedienschalter sichtbar bleibt.
Heißt: Die Stromführung benötigt keine Kabel, sondern ist in die Möbelstruktur integriert.

Anwendungsmöglichkeiten

1 **Glasvitrine**
Verglaste Elemente können rundum ausgeleuchtet werden.

2 **Ohne Metallverkleidung**
Fächer ohne Metallverkleidung sind komplett beleuchtbar.

3 **Mit Metallverkleidung**
Fächer mit Metallverkleidung sind von vorne beleuchtbar.

4 **Fach mit Ausziehtablar**
Ausleuchten des ganzen Fachs mit Ausziehtablar möglich.

5 **Klapp- und Ausziehtür**
Durch die Funktion «Licht bei Fachöffnung» schaltet das Licht beim Öffnen der Tür automatisch ein.

6 **Schrägtablar**
Die Präsentationsfläche wird von vorne ausgeleuchtet.

7 **Bodenbeleuchtung**
Bei einer Bodenbeleuchtung scheint das Licht im 25-Grad-Winkel unter das Möbel.

8 **Umgebungslicht**
Das Licht wird horizontal nach hinten gerichtet und ermöglicht so, die Umgebung zu beleuchten und Stimmung zu erzeugen.

9 **e-USB Charger**
Kann an denselben Stellen wie die e-Leuchte integriert werden.

1 e-Leuchte
Dimmbar, erhältlich in Warmweiß 2700 Kelvin und Kaltweiß 5700 Kelvin. Beide mit oder ohne Funktion «Licht bei Fachöffnung». (Leistung: 1,5 Watt)

2 e-USB Charger
Gibt eine Spannung von 5 Volt an das angeschlossene Gerät ab. (Leistung: 8,5 Watt)

3 e-Blindelement
Schlichtes, schwarzes e-Blindelement zum Schließen von noch unbestückten Aussparungen. Falls ein Möbel später mit zusätzlichen e-Leuchten und e-USB Chargern ergänzt werden soll, empfiehlt sich der Einsatz von e-Rohren (verbrauchend), welche vorerst mit e-Blindelementen ausgerüstet sind.

4 e-Rohr (verbrauchend)
Rohre mit Aussparungen für einfach einklinkbare und auswechselbare e-Leuchten, e-USB Charger oder e-Blindelement.

L 350,
1 Aussparung
L 500,
2 Aussparungen
L 750,
3 Aussparungen

5 e-Rohr (leitend)
Das e-Rohr (leitend) dient dazu, den Strom weiterzuleiten, falls an dieser Stelle keine Einsätze gewünscht sind. Es ist in den Längen 750, 500, 395, 350, 250 und 175 mm verfügbar.

6 e-Kugel, e-Connector
Um den Stromfluss zu ermöglichen, wurden Kugel und Connector weiterentwickelt. Das Außenmaß bleibt unverändert. Als Unterscheidungsmerkmal der Kugel dient der schwarze Isolationsring.

7 e-Einspeisung
Inklusive Dimmer am Bedienschalter. Transformiert die Netzspannung auf 24 Volt. (Leistung: 60 Watt)
CE

Engineered & Made in Switzerland.

Dimensionen

Das bietet eine Vielzahl von Elementen in Standardgrößen an. Breiten, Tiefen und Höhen sind in den unten aufgeführten Maßen erhältlich. Alle Angaben sind Achsmaße in mm.

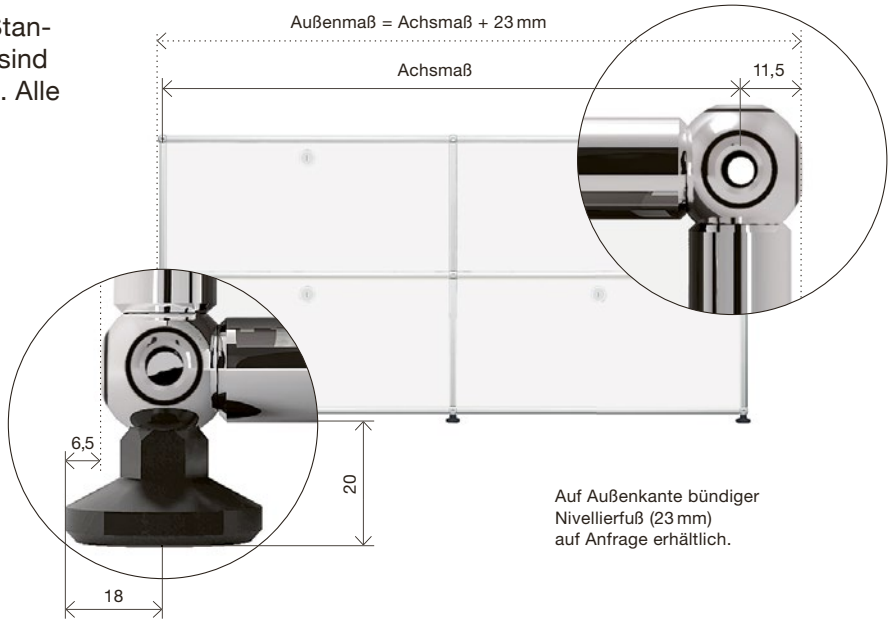

Auf Außenkante bündiger Nivellierfuß (23 mm) auf Anfrage erhältlich.

e-Rohr (verbrauchend) mit Aussparungen für e-Leuchten, e-USB Charger oder e-Blindelement.

L 350, 1 Aussparung
L 500, 2 Aussparungen
L 750, 3 Aussparungen

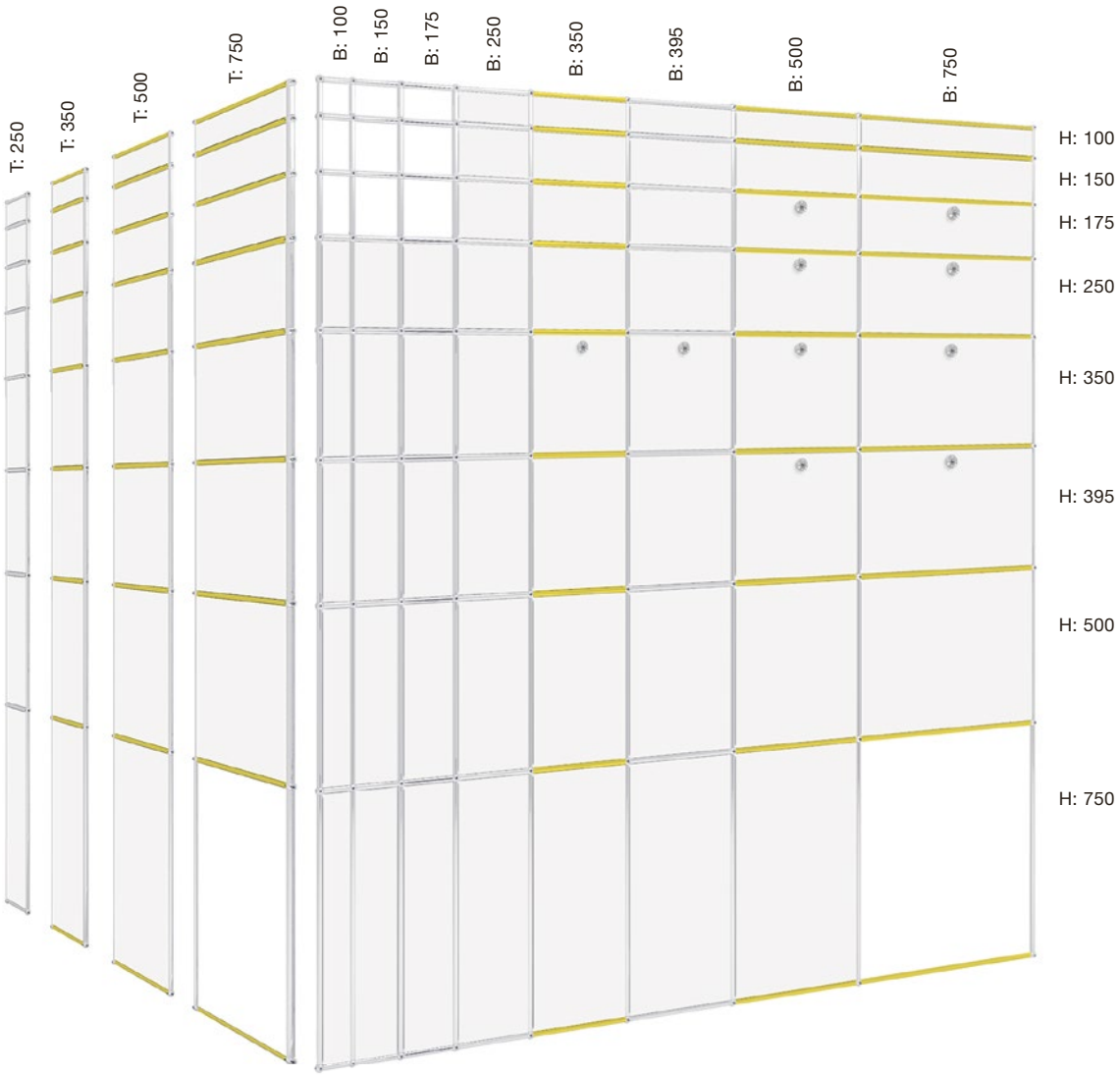

Oberflächen

Reinweiß
RAL 9010

Lichtgrau
RAL 7035

USM Mattsilber

Mittelgrau
RAL 7005

Anthrazitgrau
RAL 7016

Graphitschwarz
RAL 9011

Stahlblau
RAL 5011

Enzianblau
RAL 5010

USM Grün

Goldgelb
RAL 1004

Reinorange
RAL 2004

USM Rubinrot

USM Braun

USM Beige

Elemente

1 Einschubtür Metall
2 Zwischentablar Metall
3 Zwischentablar Glas
4 Ausziehtablar Metall
5 Ausziehtablar mit Einlegerahmen 175
6 Ausziehtablar mit Einlegerahmen 250
7 Ausziehtablar mit Hängeregistratur
8 Kabelausschnitt
9 Schublade A7, T: 500
10 Schublade A6, T: 500
11 Schublade A5, T: 500
12 Schublade A4, T: 500
13 Auszieh-Hängeregistratur, T: 500
14 Ausziehtür mit Hängeregistratur
15 Bücherstütze Metall, magnetisch
16 USM Inos Box
17 USM Inos DVD-Einsatz
18 USM Inos CD-Einsatz
19 USM Inos Schrägfach-Set
20 USM Inos Karteikasten-Set
21 Ausziehtür mit Einlegerahmen 350
22 Bücherstütze für Büchertablar T: 350
23 USM Inos Kasten-Set C4, offen
24 USM Inos Kasten-Set C4, geschlossen
25 USM Inos Ausrüstungs-Set

Ihre Vorteile

auf einen Blick

Energieeffizient
24-V-Spannung (Niedervolt) für die effiziente Versorgung der energiesparenden und langlebigen LED-Leuchten und USB Charger.

Stufenlos dimmbar
Der extraflache Transformer ist On-Off-Schalter und Dimmer gleichermaßen, er findet Platz unter dem Möbel.

Zwei Lichttemperaturen
Warmlicht und Kaltlicht – je nach Zweck und Vorliebe, jederzeit einfach wechselbar.

Modular und zukunftsfähig
Wie alles am USM Möbelbausystem Haller ist auch die Platzierung der Leuchtquellen und Charger modular – elektrifizieren Sie jede gewünschte Stelle im Möbel. Alle Elemente können einfach ausgetauscht werden. Elektrifizierte Möbel können durch die geschulten USM Vertriebspartner neu geplant und erweitert werden.

Die Elektrifizierung der tragenden Struktur erschließt neue Möglichkeiten im Designklassiker USM Haller:

Energieversorgung
USB Charger zum Laden mobiler Geräte

Atmosphärenlicht
Indirekte Beleuchtung des Umraumes

Objektlicht
Direkte Beleuchtung der Gegenstände im Möbel

Licht bei Fachöffnung
Hinter Klapptüren, in Auszügen und Schubladen

Diese Innovation stellt nicht das Ende einer hochkomplexen Weiterentwicklung dar, sondern erst deren Anfang: USM wird schon bald in zahlreichen zukunftsträchtigen Forschungsfeldern mit Lösungen überraschen.

Folgen Sie der Entwicklung!

https://twitter.com/usmfurniture
https://www.pinterest.com/usmfurniture
https://www.facebook.com/usmmodularfurniture
https://www.instagram.com/usmmodularfurniture

Konzept, Art Direction, Realisation –
P'INC. AG, Langenthal (CH)
Text – Trollhauser, Luzern (CH)
Styling – Studio Lardo, Zürich (CH)
Fotografie – Marie-Christine Gerber, Zürich (CH)
Copyrights © USM Möbelbausysteme

Schweiz
USM U. Schärer Söhne AG
Thunstrasse 55, 3110 Münsingen
Telefon +41 31 720 72 72, info@ch.usm.com

Deutschland
USM U. Schärer Söhne GmbH
Siemensstraße 4a, 77815 Bühl
Telefon +49 72 23 80 94 0, info@de.usm.com

Frankreich
USM U. Schärer Fils SA, Bureaux et showroom
23, rue de Bourgogne, 75007 Paris
Telefon +33 1 53 59 30 30, info@fr.usm.com

Großbritannien
USM U. Schaerer Sons ltd., London Showroom
Ground Floor, 49 – 51 Central St., London, EC1V 8AB
Telefon +44 207 183 3470, info.uk@usm.com

USA
USM U. Schaerer Sons Inc., New York Showroom
28 – 30 Greene Street, New York, NY 10013
Telefon +1 212 371 1230, info@us.usm.com

Japan
USM U. Schaerer Sons K.K., Tokyo Showroom
Marunouchi MY PLAZA 1 · 2F
2-1-1 Marunouchi, Chiyoda-ku, Tokyo 100-0005
Telefon +81 3 5220 2221, info@jp.usm.com

Alle anderen Länder:
Kontaktieren Sie bitte
USM Schweiz.

www.usm.com